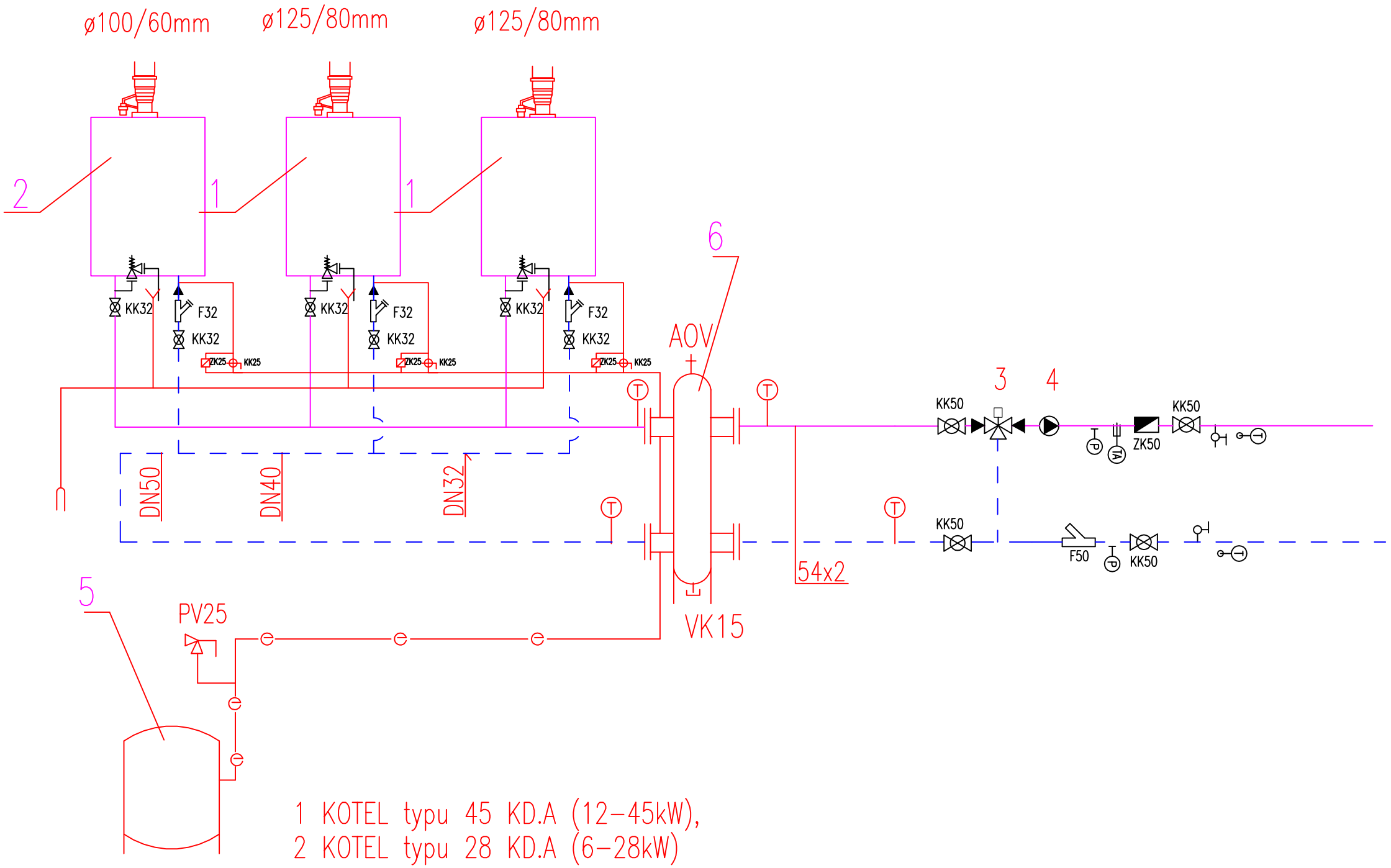

1 KOTEL typu 45 KD.A (12–45kW),
2 KOTEL typu 28 KD.A (6–28kW)
3 trojcestný směšovací ventil DN40 +servopohon
4 čerpadlo typu MAGNA3 50–120F
5 tlaková expanzní nádoba N200/6, 200L
6 HVDT II, Qmax=8m3/h

Zodp. projektant Ing. Kateřina Krechlerová	Vypracoval Ing. Kateřina Krechlerová	Paré č.	Ing. Kateřina Krechlerová Sokolí 24 Třebíč, 674 01 tel. 737 464 510 IČO 634 27 559
Investor : Obec Lednice, Zámecké nám. 70, 691 44 Lednice			Formát: 2xA4
Místo stavby : k.ú. Lednice na Moravě, č.p. 365, p.st. 13			Datum: 05/2017 Č.zakázky: 25/2017
Akce : REKONSTRUKCE KOTELNY, UT, ZŠ LEDNICE č.p.365 Část : ÚSTŘEDNÍ VYTÁPĚNÍ			Druh dokumentace DSP
Název výkresu : SCHÉMA KOTELNY			Měřítko Č. výkr. 2.1